SVEN®

ИНСТРУКЦИЯ по эксплуатации

Комплект акустики 5.1 для домашнего кинотеатра

Модель HA–425T

www.sven.ua

Для заметок

Содержание

Обращение 2
Авторское право 2
Предупреждение об ограничении ответственности 2

1. Меры безопасности 3

2. Комплектация 4

3. Особенности 4

4. Передняя панель сабвуфера 5

5. Задняя панель сабвуфера 6

6. Пульт ДУ 7

7. Подключение комплекта 8
   7.1 Подключение колонок к сабвуферу 8
   7.2 Подключение комплекта к источникам сигнала 9

8. Расстановка АС 10

9. Управление 11

10. Технические характеристики 13

11. Устранение неполадок 14

Уважаемый покупатель!

Поздравляем Вас с приобретением комплекта акустики 5.1 для домашнего кинотеатра HA-425T торговой марки SVEN!

С момента своего основания в 1991 году компания SVEN разрабатывает и производит высококачественное электронное и акустическое оборудование. По оценкам известнейшей лаборатории iXBT торговая марка SVEN на протяжении шести лет (2001–2006 гг.) получает премию «Бренд года». Продукция SVEN неоднократно награждалась призами и дипломами на самых престижных международных выставках, таких как Hi-Fi Show, «Цифромания» и др.

Широкий ассортимент продукции, строгая политика качества и взвешенные цены позволили компании SVEN занять лидирующее положение на восточноевропейском рынке бытовой и компьютерной электроники — неизменно растущее из года в год количество владельцев аппаратуры с маркой SVEN яркое тому подтверждение.

Специалистами компании постоянно ведутся разработки аппаратуры наивысшего качества, на несколько шагов опережающей желания самого требовательного потребителя.

Надеемся, что наша продукция доставит Вам удовольствие при эксплуатации!

ПЕРЕД УСТАНОВКОЙ И ВКЛЮЧЕНИЕМ КОМПЛЕКТА АКУСТИЧЕСКОЙ СИСТЕМЫ ОБЯЗАТЕЛЬНО ВНИМАТЕЛЬНО ОЗНАКОМЬТЕСЬ С НАСТОЯЩЕЙ ИНСТРУКЦИЕЙ!

Авторское право

© 2002, Sven Corporation. Данная инструкция и содержащаяся в ней информация защищены авторским правом. Все права оговорены. Все торговые марки являются собственностью их законных владельцев.

Предупреждение об ограничении ответственности

Несмотря на приложенные усилия сделать инструкцию более точной, в тексте возможны некоторые несоответствия. Информация данной инструкции предоставлена на условиях «как есть». Автор и издатель не несут никаких обязательств перед лицом или организацией за ущерб или повреждения, вызванные информацией, содержащейся в данной инструкции. Производитель акустических систем не несет ответственности за сделанные при этом технические или редакционные оплошности, а также за повреждения — случайные или происходящие от оборудования, его характеристик, конструкции или использования. Необходимые изменения к данной инструкции будут включаться в последующие издания.

Для заметок

11. Устранение неполадок

Проблема	Причина	Способ устранения
Нет звука	• Колонки не подключены или подключены ненадежно. • Не подключены или подключены ненадежно входные кабели. • Слишком низкий уровень громкости. • Отключен звук. • Короткое замыкание на выходе колонок.	• Проверьте правильность и надежность подключения колонок. • Проверьте правильность и надежность подключения входных кабелей. • Увеличьте громкость. • Включите звук на пульте ДУ. • Отключите питание, подсоедините колонки заново, включите питание.
Искажение звука	• Неправильное подключение к усилителю. • Установлен слишком высокий уровень сигнала.	• Проверьте правильность и надежность подключения комплекта к усилителю. • Уменьшите уровень сигнала соответствующего канала.
Звук исходит только из одного канала	• Неправильное подключение к усилителю • Слишком высокий уровень входного сигнала	• Проверьте правильность и надежность подключения. • Отрегулируйте уровень сигнала каждого канала.
Не работает пульт ДУ	• Разряжены батарейки. • Воздействие прямых солнечных лучей. • Препятствие между пультом и приемником сабвуфера.	• Замените батарейки на новые. • Измените расположение сабвуфера или пульта ДУ. • Измените расположение сабвуфера или пульта ДУ.

1. Меры безопасности

Комплект акустики для домашнего кинотеатра HA-425T изготовлен из высококачественных материалов с использованием новейших технологий. При правильной эксплуатации комплект акустики прослужит Вам длительное время без специального обслуживания.

При эксплуатации придерживайтесь следующих мер безопасности:

1. Во избежание поражения электрическим током, не вскрывайте акустические системы (АС) и не производите ремонт самостоятельно. Обслуживание и ремонт должны производить только квалифицированные специалисты сервисного центра.
   Перечень сервисных центров смотрите на сайте ***www.sven.ua***
2. Отключайте комплект акустики от сети перед любым переподключением и в том случае, если не предполагаете длительное время ее использовать.
3. Отключая комплект акустики от сети, извлекайте кабель питания из розетки только за вилку.
4. Не допускайте замыканий проводов (в том числе и «заземленных») колонок между собой, на корпус усилителя и на землю, т. к. это приводит к поломке выходных каскадов усилителя.
5. Оберегайте устройство от повышенной влажности, пыли, сильных магнитных полей, вибрации, воздействия высоких температур, прямых солнечных лучей, едких жидкостей и газов.
6. Обеспечьте сабвуферу хорошую вентиляцию. Не допускайте перекрытия вентиляционного отверстия различными предметами. Не устанавливайте в закрытые ниши и полки.
7. Не трогайте динамики, особенно твиттеры, это может привести к их повреждению.
8. Для удаления пыли и грязи используйте мягкую сухую ткань.
9. Не роняйте устройство.

Оберегайте от сильных магнитных полей

Оберегайте от воздействия прямых солнечных лучей

Оберегайте от воздействия повышенной температуры и влажности

Не трогайте динамики

Оберегайте от воздействия едких жидкостей и газов

2. Комплектация

Аккуратно распакуйте комплект акустики. Проследите за тем, чтобы внутри коробки не остались какие-либо принадлежности. Проверьте устройства на предмет наличия повреждений. Если какие-либо компоненты повреждены или функционируют неправильно, сразу же обратитесь к продавцу, у которого Вы приобрели комплект акустики. Рекомендуем сохранить коробку и весь упаковочный материал для возможной дальнейшей транспортировки комплекта.

Состав комплекта

1. Сабвуфер ..... 1 шт.
2. Сателлиты ..... 5 шт.
3. Акустический кабель ..... 5 шт.
4. Стереофонический сигнальный кабель 2RCA к 2RCA ..... 4 шт.
5. Пульт дистанционного управления ..... 1 шт.
6. Элемент питания ..... 1 шт.
7. Инструкция по эксплуатации ..... 1 шт.
8. Гарантийный талон ..... 1 шт.

3. Особенности

- Аналоговый 5.1-канальный (AC-3) вход, три стереовхода.
- Встроенный 6-канальный усилитель.
- Цифровой процессор обработки аудиосигнала (5.1 Virtual Surround).
- Электронное переключение входов с пульта ДУ и лицевой панели.
- Полнофункциональный пульт дистанционного управления.
- Раздельная регулировка уровня громкости фронтального, центрального, тылового каналов и канала сабвуфера.
- Регулировка уровня общей громкости.
- Полное магнитное экранирование.
- Возможность настенного крепления сателлитов.
- Материал корпуса сабвуфера – дерево (MDF).

10. Технические характеристики

Наименование		Значение
Выходная мощность фронтального канала (RMS)		2 x 15 Вт
Выходная мощность	центрального канала	15 Вт
	тылового канала	2 x 15 Вт
	сабвуфера	30 Вт
Диаметр динамиков	сабвуфера	6,5”
	сателлитов	3”
Частотный диапазон		45–20 000 Гц
Напряжение питания		~220–240 В, 50 Гц
Сопротивление		4 Ом
Размеры (Ш x В x Г)	сабвуфера	198 x 298 x 310 мм
	фронтальной колонки	90 x 130 x 80 мм
	центральной колонки	90 x 130 x 80 мм
	тыловой колонки	90 x 130 x 80 мм
Масса брутто		10 кг

Примечание. Мы постоянно улучшаем качество нашей продукции, поэтому технические характеристики могут быть изменены без предварительного уведомления.

Регулировка низких и высоких частот (BASS/TREBLE)

Нажимайте кнопки BASS+ (7), BASS– (9) или TREBLE+ (8), TREBLE– (10) на пульте ДУ, чтобы отрегулировать уровень низких или высоких частот.

Прослушивание 5.1-канального звука

Для прослушивания 5.1-канального звука необходимо подавать декодированные аудиосигналы (AC-3 или DTS) на 6-канальный вход DVD-проигрывателя, то есть на разъемы 4 (см. стр. 6) задней панели сабвуфера. Включение режима прослушивания осуществляется кнопкой DVD (1) на передней панели сабвуфера или аналогичной кнопкой DVD (2) на пульте управления.

Эффект объемного звучания DSP (эмуляция 5.1-канального звука)

Эту функцию можно включить только при подаче аудиосигнала на стереовходы. Для этого нажмите кнопку VIRTUAL SURROUND (13) на пульте ДУ. Чтобы отключить эту функцию, нажмите кнопку VIRTUAL SURROUND (13) на пульте ДУ еще раз.

Временное отключение звука

Нажмите кнопку MUTE (11) на пульте ДУ для временного выключения звука. Повторное нажатие кнопки MUTE снова включает звук.

Особенности эксплуатации

Иногда при прослушивании на большом уровне громкости CD или VCD-проигрыватель может остановиться. В этом случае следует уменьшить уровень громкости или включить функцию «антишок» на CD или VCD-проигрывателе.

В тех случаях, если система не работает надлежащим образом или не функционирует пульт ДУ, обратитесь к таблице, приведенной в главе 11 «Устранение неполадок» на стр. 14, чтобы устранить имеющиеся неисправности самостоятельно. Если у Вас не получится, обратитесь к квалифицированным специалистам.

4. Передняя панель сабвуфера

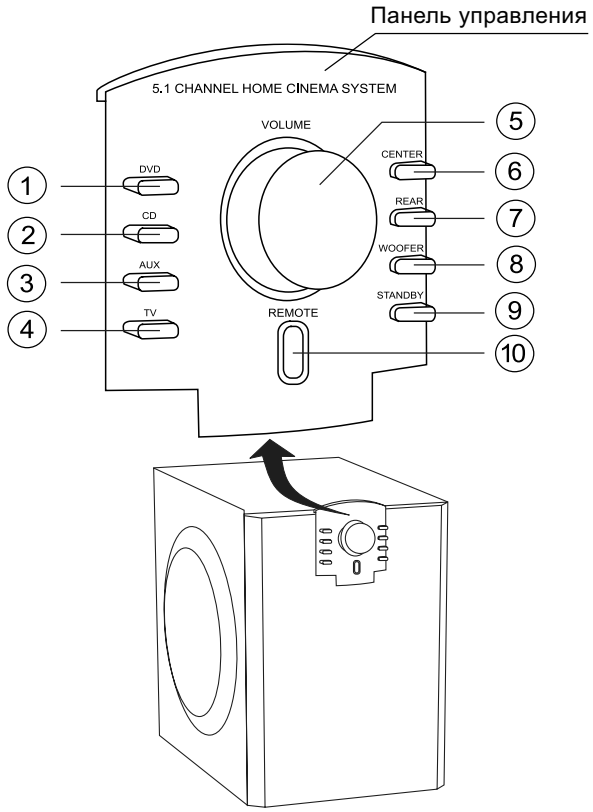

1 – Кнопка включения входа DVD-проигрывателя.
2 – Кнопка включения входа CD-проигрывателя.
3 – Кнопка включения входа дополнительного устройства AUX.
4 – Кнопка включения входа телевизора TV.
5 – Ручка регулятора общей громкости VOLUME.
6 – Кнопка включения центрального канала для регулировки громкости.
7 – Кнопка включения тыловых каналов для регулировки громкости.
8 – Кнопка включения канала сабвуфера для регулировки громкости.
9 – Кнопка включения дежурного режима STANDBY.
10 – ИК-приемник пульта ДУ.

5. Задняя панель сабвуфера

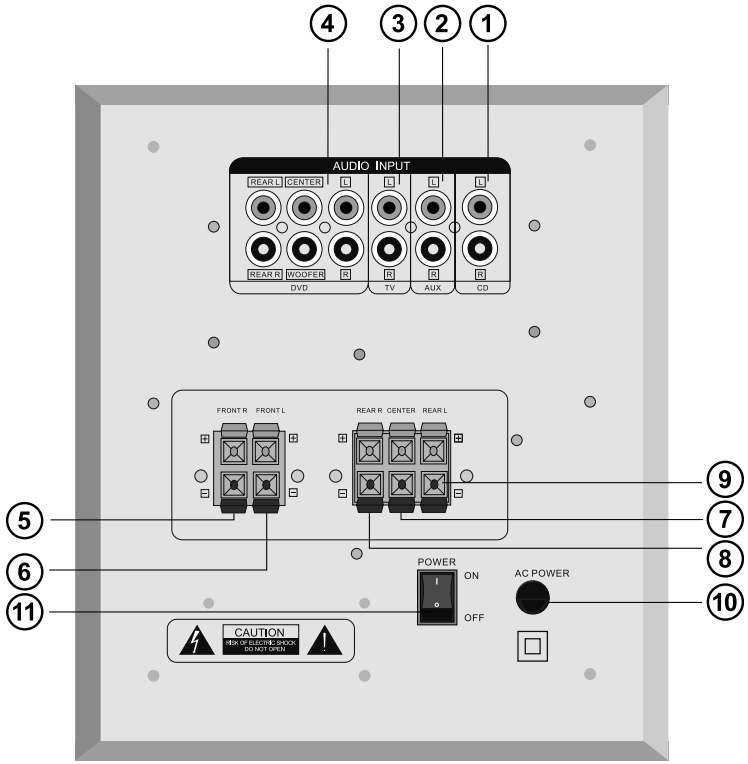

1 – Разъем для подключения CD-проигрывателя
2 – Разъем для подключения дополнительного источника стереозвука
3 – Разъем для подключения телевизора
4 – Входные гнезда для подключения AC-3 и DTS сигналов DVD-проигрывателя
5 – Аудиовыход правого фронтального канала
6 – Аудиовыход левого фронтального канала
7 – Аудиовыход центрального канала
8 – Аудиовыход правого тылового канала
9 – Аудиовыход левого тылового канала
10 – Кабель питания
11 – Выключатель питания

9. Управление

Включение

Для включения сабвуфера подключите кабель питания (10) к сетевой розетке, включите выключатель (11) на задней панели в положение ON. Нажатие выключателя в положение OFF приведет к выключению системы.

Режим ожидания (STANDBY)

Функция STANDBY предназначена для быстрого включения системы и экономии потребления электроэнергии. Нажмите на пульте кнопку STANDBY (1) или кнопку STANDBY (9) на передней панели сабвуфера, чтобы включить или выключить эту функцию. Нажмите кнопку STANDBY снова, и система вернется в рабочий режим. (В этом режиме для полного отключения напряжения питания используйте выключатель питания или выньте сетевой шнур из розетки, если не собираетесь пользоваться АС длительное время.)

Выбор источников сигнала

В АС имеется три стереоаудиовхода (CD, AUX и TV) и один 5.1-канальный аудиовход (DVD). При выборе сигнала в формате AC-3 или DTS подключите входящий сигнал к 5.1-канальному аудиовходу. В зависимости от необходимого подключения выберите нужный источник сигнала, нажимая одну из кнопок 1, 2, 3 или 4 (DVD, CD, AUX или TV) на сабвуфере (примерно через секунду загорится соответствующий светодиод) или одну из кнопок 2 (DVD, CD, AUX или TV) на пульте ДУ.

Управление уровнем общей громкости звука

Нажимая кнопки «**∧**» или «**∨**» MASTER VOLUME (16 или 17) на пульте ДУ, Вы можете отрегулировать общую громкость звука системы. Громкость также можно отрегулировать вращением ручки VOLUME (5) на сабвуфере.

Управление уровнем громкости каналов

Правильная регулировка звуков центрального и тылового каналов и канала сабвуфера обеспечивает звуковой эффект живой музыки. Выберите нужный канал на пульте ДУ и кнопками CEN+ (3), CEN– (5), REAR+ (4), REAR– (6), WOOFER+ (12), WOOFER– (15) отрегулируйте громкость звука выбранного канала. При регулировке звука с передней панели сабвуфера выберите сначала нужный канал с помощью кнопок CENTER (6), REAR (7) или WOOFER (8), а затем вращением ручки VOLUME (5) на сабвуфере отрегулируйте громкость звука.

Примечание.

В режимах подключения стереосигнала (режимы CD, AUX и TV) громкость центрального и тыловых каналов регулируется только при включенном режиме эмуляции 5.1-канального звука (режим Virtual Surround).

2. Для того чтобы отменить все настройки громкости, нажмите кнопку BYPASS (14) на пульте ДУ.

8. Расстановка АС

Вы можете расставить сателлиты (колонки) для достижения наилучшего звучания в соответствии с рекомендуемой схемой (см. ниже).

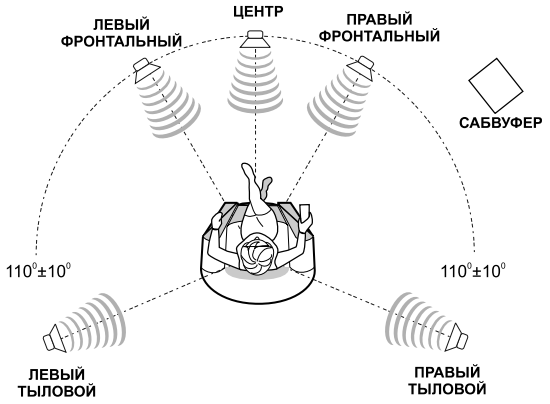

Сабвуфер располагается в любом месте комнаты. Как правило, это угол стены, вдоль которой расположены фронтальные колонки. Расстояние между задней стенкой сабвуфера и стеной должно быть 10–15 см для достижения наилучшего звучания и правильного охлаждения. Поэкспериментируйте, временно разместив сабвуфер в том месте, где Вы обычно сидите, а потом пройдитесь по комнате, пока не найдете то место, где бас работающего сабвуфера будет наиболее корректным. Это место и будет наилучшим для размещения сабвуфера. Не рекомендуется располагать сабвуферы в непосредственной близости от чувствительных телевизоров и мониторов.

Для получения наилучшего результата при прослушивании расстояние между головой слушателя и каждой из колонок должно быть одинаковым и равно расстоянию между фронтальными колонками.

Центральную колонку следует располагать над или под проигрывателем (телевизором, компьютером и т. п.) — она должна быть направлена прямо на слушателя.

Фронтальные колонки должны располагаться справа и слева примерно посредине между телевизором и слушателем. В идеале, они должны располагаться вплотную к стене или другой отражающей поверхности.

Тыловые колонки должны находиться немного позади слушателя, а их оси развернуты к оси центрального канала под углом 110° ± 10°. Их следует расположить прямо за слушателем или в задней части комнаты на столе или подставках на высоте от 80 до 120 см.

6. Пульт ДУ

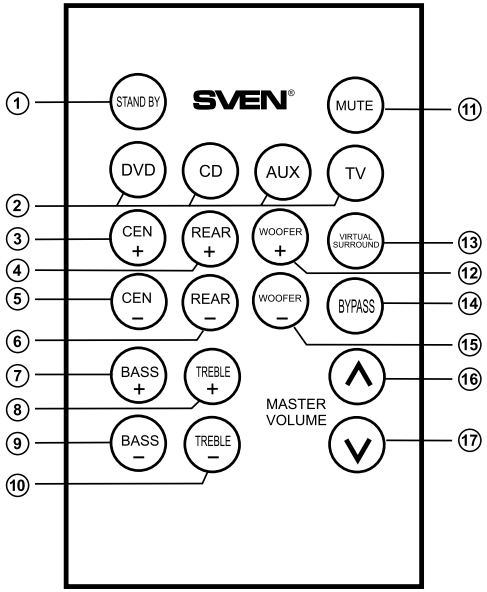

1 – Кнопка включения дежурного режима STANDBY

2 – Кнопки переключателя входов источников сигнала

3-6, 12, 15 – Кнопки настройки громкости центрального и тыловых каналов и канала сабвуфера

7, 9 – Кнопки регулировки тембра низких частот

8, 10 – Кнопки регулировки тембра высоких частот

11 – Кнопка отключения звука MUTE

13 – Кнопка включения процессора DSP (режим Virtual Surround)

14 – Кнопка отключения настроек громкости каналов BYPASS

16-17 – Кнопки регулятора общей громкости

Установка батареек в пульт ДУ

1. Откройте отсек для батареек на задней стороне ПДУ.
2. Установите батарейку из комплекта, соблюдая полярность.
3. Закройте отсек для батареек.

Примечания:

- *Пульт должен находится не дальше 7-ми метров от устройства и отклоняться не более чем на 30° от воображаемого перпендикуляра к ИК-приемнику на передней панели устройства.*
- *Извлекайте батарейки из пульта, если не собираетесь пользоваться им в течение длительного времени (более недели).*
- *Храните ПДУ в сухом чистом месте.*

7. Подключение комплекта

7.1. Подключение колонок к сабвуферу

Перед подключением колонок убедитесь, что электропитание устройства отключено от сети. Подключите соединительные кабели, как показано на схеме ниже. Обратите внимание, что красные (плюсовые) клеммы колонок должны быть соединены с красными клеммами сабвуфера (+ → +), а черные (минусовые) клеммы колонок — с черными клеммами сабвуфера (– → –).

Обязательно соответствие полярности подключения и отсутствие контакта оголенных проводов между собой и с металлическими частями аппаратуры.

Обратите внимание на правильность подключения всех каналов и надежность фиксации соединительных кабелей в клеммах, иначе могут наблюдаться значительные шумы при воспроизведении.

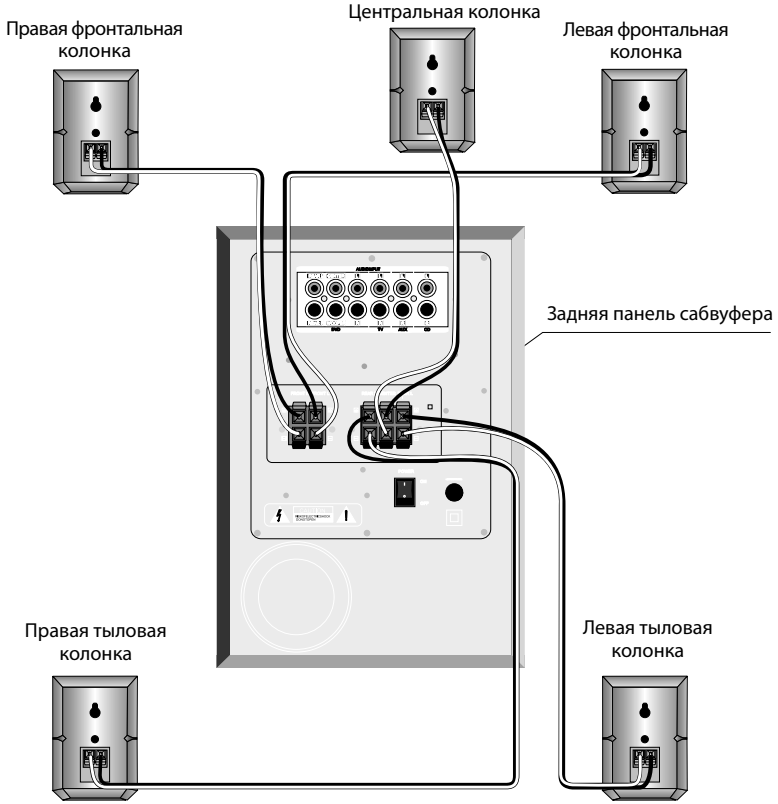

7.2. Подключение комплекта к источникам сигнала

Комплект акустики HA-425T может быть подключен практически к любым источникам аудио- и видеосигнала: DVD/CD/VCD-проигрывателям, магнитофону, телевизору, звуковой карте компьютера и т. п.

Для подключения источников стереосигнала используйте только RCA-джеки («тюльпаны»). Убедитесь в правильности подключения левого и правого каналов. Левый RCA-джек должен быть вставлен в левый разъем усилителя (как правило, белого цвета), а правый RCA-джек — в правый разъем усилителя (как правило, красного цвета).

Подключение аппаратуры к сабвуферу проводите в соответствии со схемой, изображенной на рисунке ниже.

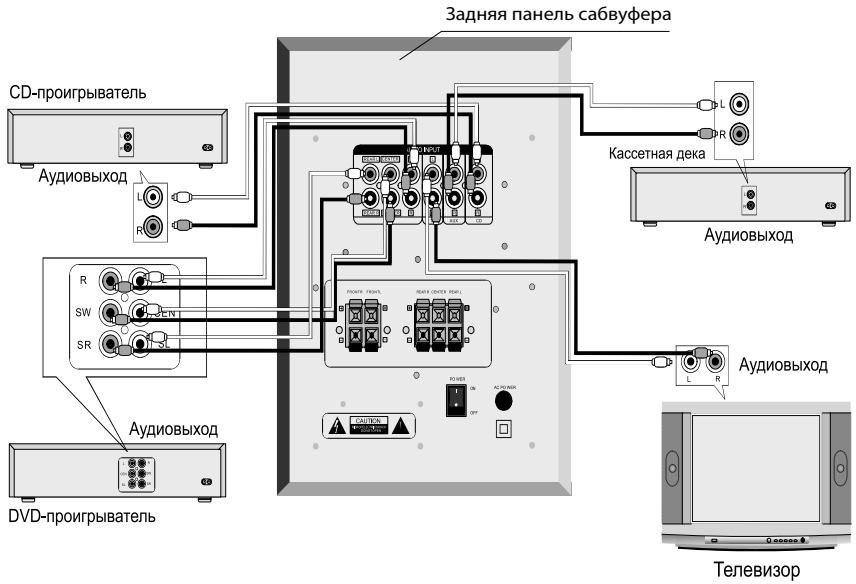

ВНИМАНИЕ!

Перед подключением убедитесь, что все компоненты системы отключены от сети. После подключения проверьте надежность фиксации проводов в соединительных клеммах.